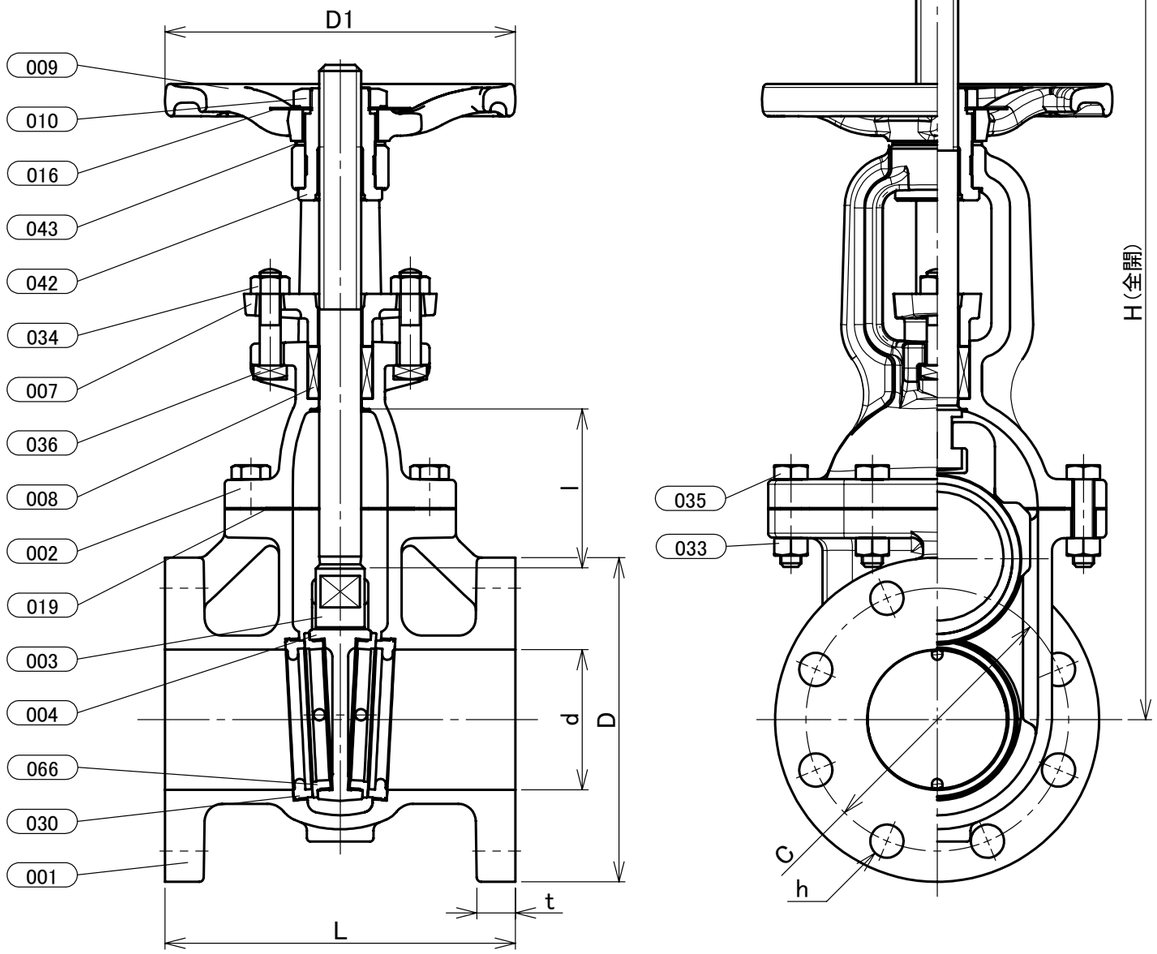

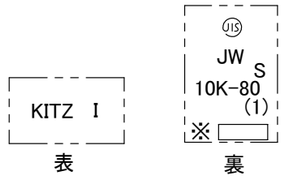

本体表示
※材料表示
(表題欄参照)

部番	部品名	個数	材料	記事
001	弁箱	1	ねずみ鋳鉄	FC200
002	ふた	1	ねずみ鋳鉄	FC200
003	弁棒	1	ステンレス鋼	403SS
004	弁体	1	ねずみ鋳鉄	FC200
007	パッキン押さえ輪	1	ダクタイル鋳鉄	FCD-S
008	パッキン	1組	非石綿パッキン	
009	ハンドル車	1	ねずみ鋳鉄	
010	ハンドル押さえナット	1	炭素鋼	
016	銘板	1	アルミニウム	
019	ガスケット	1	非石綿シートガスケット	
030	弁箱付き弁座	2	ステンレス鋼	403SS
033	ふたボルト用ナット	1組	炭素鋼	強度区分 4
034	パッキン押えボルト用ナット	2	炭素鋼	
035	ふたボルト	1組	炭素鋼	強度区分 4.8
036	パッキン押さえボルト	2	炭素鋼	
042	ヨークスリーブ	1	青銅鋳物	
043	ハンドル座金	1	青銅鋳物	
066	弁体付き弁座	2	ステンレス鋼	403SS

工事名：四日市市日永浄化センター第4系統詳細設計付水処理設備工事
処理水管

寸法表　　単位:mm

呼び径 A	呼び径 B	d	H	D1	L	l	フランジ D	ボルト穴 C	ボルト穴 数	ボルト穴 h	ボルトのねじの呼び	t
40	11/2	40	305	160	165	48	140	105	4	19	M16	20
50	2	50	343	170	180	59	155	120	4	19	M16	20
65	21/2	65	390	170	190	74	175	140	4	19	M16	22
80	3	80	464	200	200	91	185	150	8	19	M16	22
100	4	100	548	250	230	110	210	175	8	19	M16	24
125	5	125	649	280	250	137	250	210	8	23	M20	24
150	6	150	760	300	270	162	280	240	8	23	M20	26
200	8	200	957	350	290	214	330	290	12	23	M20	26

注 (1) 呼び径を表わしています.
(2) 呼び径40は、JIS B2031に準じていません.
(3) 呼び径40は、JW を鋳出し表示致しません.
(4) 呼び径40以外の本体表示 ”I”は、製造工場伊那の略号を表わしています.
(5) 寸法表の値に影響しない形状変更、およびバルブ配管時に影響しないリブや座は、本図に表示しない場合があります.

本体表示	FC
規格 面間	JIS B2031
規格 管接続	JIS B2239 10K
規格 肉厚	JIS B2031
規格 圧力検査	JIS B2031
製品コード	
製品記号	10FCLS

鋳鉄 10K フランジ形 外ねじ 仕切弁

要部13Cr, 全面座フランジ形

年月日	2022/06/21
承認	河野
検図	丸山
製図	松田

図番	REV
R10-002265	02

株式会社キッツ

Ver3